ՃՈՌԻ ԱՄՐԱՑՄԱՆ ՀԱՆԳՈՒՅՑ

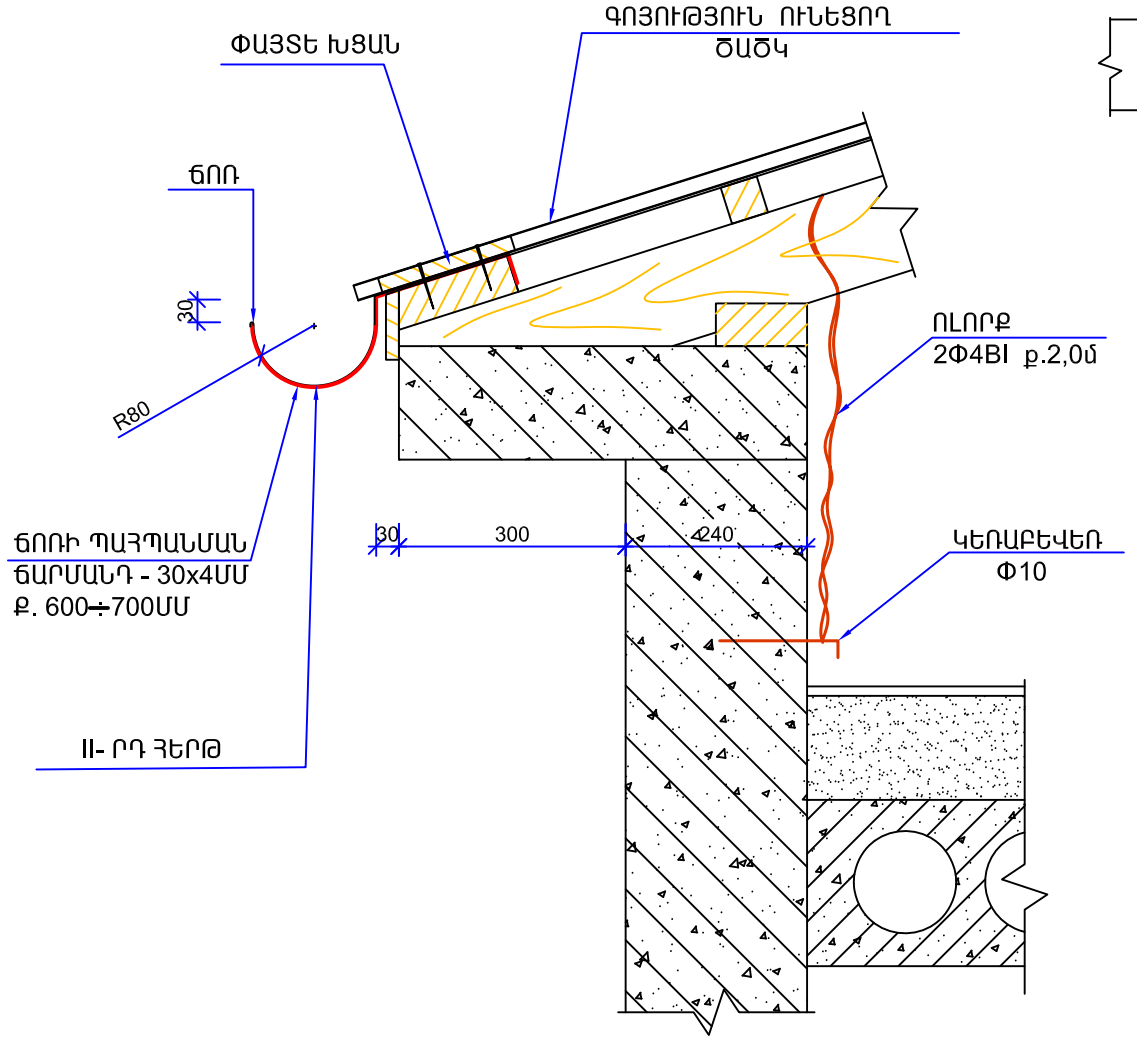

ԿԱՆԳՆԱԿՆԵՐԻ, ԹԵՔԱՆՆԵՐԻ, ՄԱՐԴԱԿՆԵՐԻ ԵՎ ՃՊԵՂՆԵՐԻ ՃԱՔԱԾ ՀԱՏՎԱԾՆԵՐԻ ՈՒԺԵՂԱՑՈՒՄ

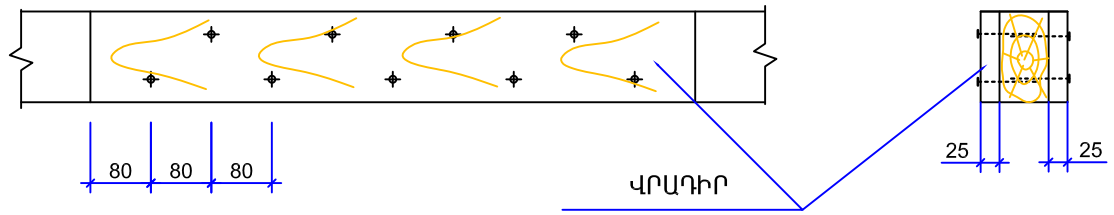

ՄԱՐԴԱԿԻ ԵՎ ՃՊԵՂԻ ՄԻԱՑՄԱՆ ՀԱՆԳՈՒՅՑ

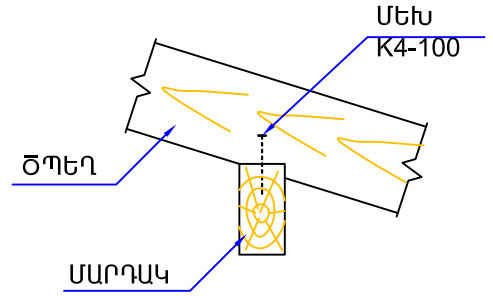

ԱՐԵՎԱՅԻՆ ՄԱՐԴԱԿՈՑՆԵՐԻ ՀԵՆԱՐԱՆ

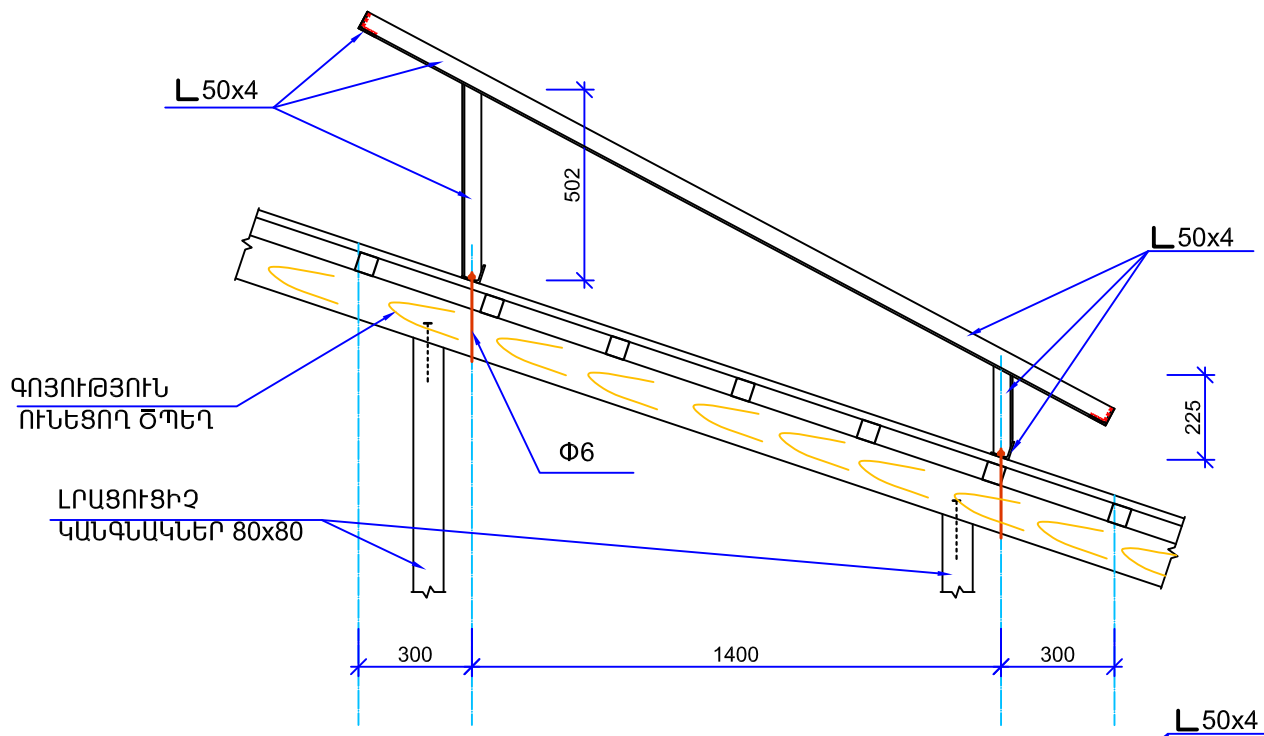

ՄԱՐԴԱԿԻ ԵՎ ԿԱՆԳՆԱԿԻ ՄԻԱՑՄԱՆ ՀԱՆԳՈՒՅՑԻ ՈՒԺԵՂԱՑՈՒՄ

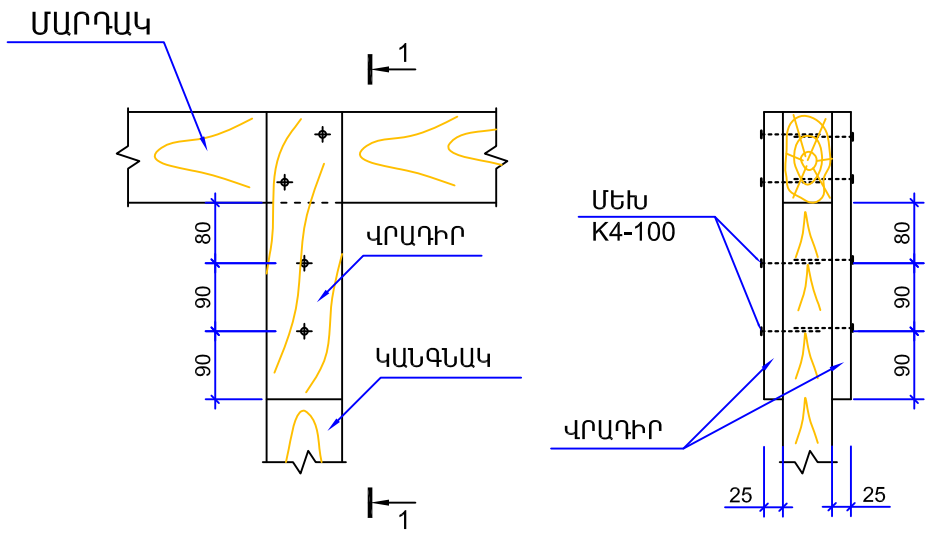

1-1

5 - 5

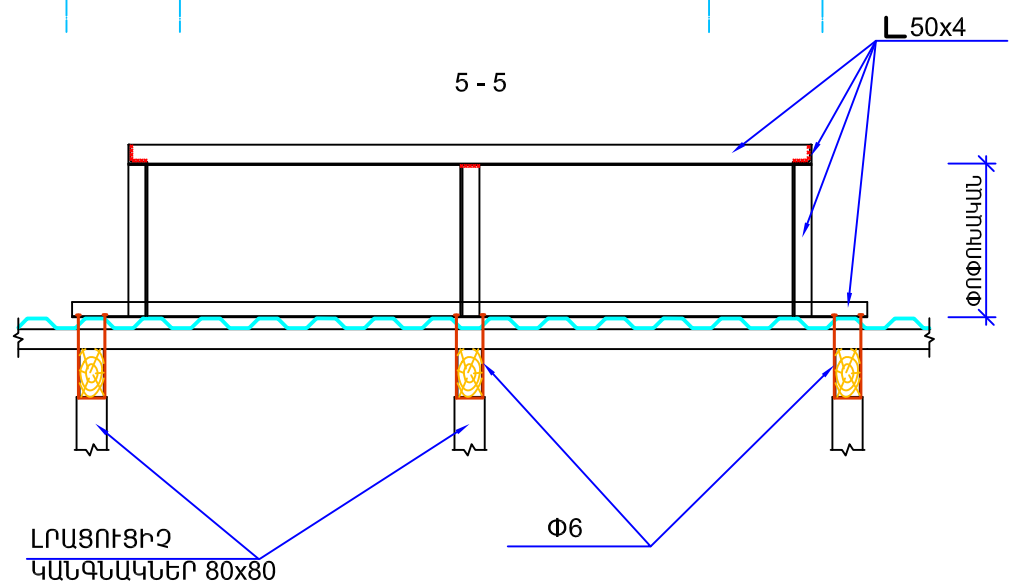

1.ԼՐԱՑՈՒՑԻՉ ՓԱՅՏԱՆՅՈՒԹ ԿԱՆԳՆԱԿՆԵՐԻ, ԹԵՔԱՆՆԵՐԻ ՎՐԱԴԻՐՆԵՐԻ ՀԱՄԱՐ -1,7մ^3
2.ԱՐԵՎԱՅԻՆ ՄԱՐԴԱԿՈՑՆԵՐԻ ՀԵՆԱՐԱՆՆԵՐԻ ՄԵՏԱՂԱԿԱՆ ԿՈՆՍՏՐՈՒԿՑԻԱՆԵՐ 50x4 L=140մ- 336.0կգ:
3.ՄԵՏԱՂԱԿԱՆ ԿՈՆՍՏՐՈՒԿՑԻԱՆԵՐԻ ՆԵՐԿՈՒՄ ՀԱԿԱԿՈՌՈԶԻՈՆ ՆԵՐԿՈՎ - 453.0կգ:
4.ԱՐԵՎԱՅԻՆ ՄԱՐԴԱԿՈՑՆԵՐԻ ԱՄՐԱՑՄԱՆ ՀԱՆԳՈՒՅՑՆԵՐԻ ՉԱՓԵՐԸ ՃՇՏԵԼ ՏԵՂՈՒՄ:

ՍՊԸ տնօրեն	Մ. Միսակյան		ТАТ-06 Արարատի մարզի Արարատ գյուղի մանկապարտեզի 3-րդ մասնաշենքի վերակառուցում			
ՆԳԵ	Ա. Ջանունց					
Նախագծեց	Ն. Ավագյան		Կոնստրուկտորական մաս	Փուլ	Թերթ	Թերթեր
				Ա.Ն.	ԵԿ-37	41
			Տանիքի հանգույցներ	«ԱՄԱԳ» ՍՊԸ		